本カタログに掲載している製品内容は、部品としての品質範囲です。この部品を使用した最終製品の機能・性能・安全を保証するものではありません。

裏面付

■正面図（断面）

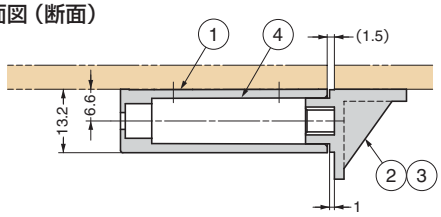

■取付図（受座）

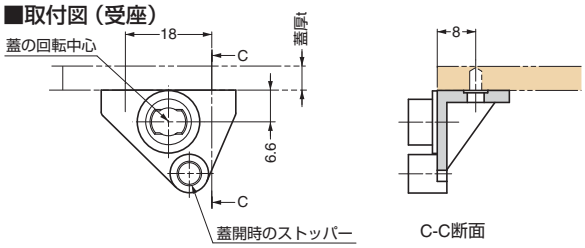

■裏面図

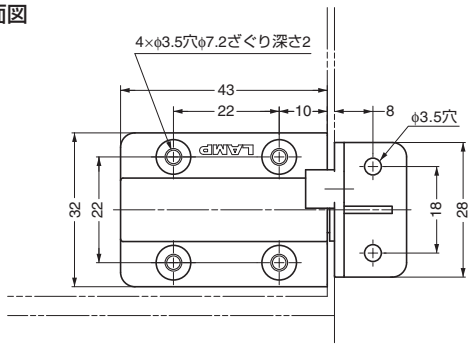

■蓋裏面、筐体の裏面加工図

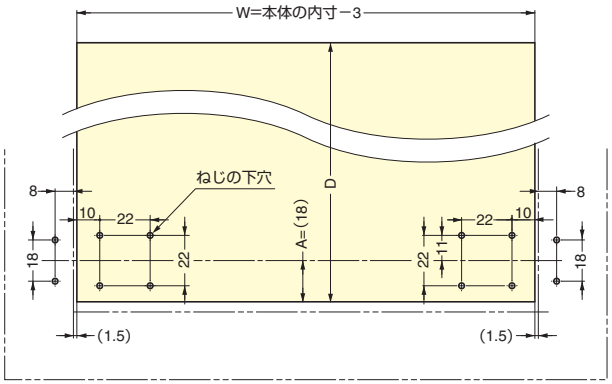

■ブラケットおよび蓋の取付方法

(1) 固定した受座にブラケットを差し込みます。
(2) 蓋の取付穴とブラケットを合わせ、ねじで固定します。

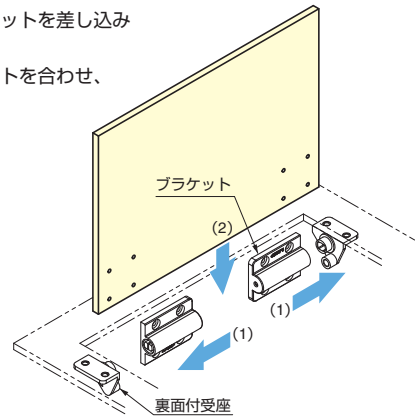

No.	部品名	主材料	色
①	ブラケット	ポリアセタール(POM)	ブラック、ホワイト
②	受座R	PBT樹脂	ブラック、ホワイト
③	受座L	PBT樹脂	ブラック、ホワイト
④	ダンパー	ポリアセタール(POM)	−

■裏面付

	注文コード	品番	色	トルク/1セット		1箱	1カートン
G	170-025-897	HG-JHM9-U-BL	ブラック	5.4～ 8.6cN・m	0.55～ 0.88kgf・cm	35ヶ	385ヶ
G	170-025-898	HG-JHM9-U-WT	ホワイト	5.4～ 8.6cN・m	0.55～ 0.88kgf・cm	35ヶ	385ヶ

■取付例（側面付・裏面付共通）

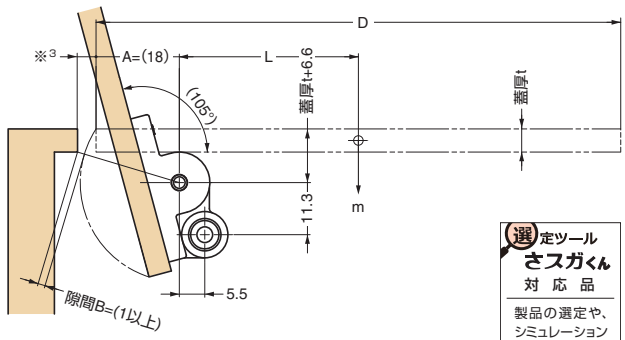

※3 蓋厚t=5mm、隙間B=1mmの時、3.4mmとなります。

選定ツール さスガくん 対応品
製品の選定や、シミュレーションができます。WEBで公開中！

蓋の最大モーメントの求め方

$T = m \times 9.80665 \times L$

T：蓋の最大モーメント（cN·m）
m：蓋の質量（kg）
L：回転軸中心から蓋の重心までの距離（cm）
$L = \frac{D}{2} - A$ （重心が蓋の中央と仮定した場合の計算式）
D：蓋の長さ（cm）
A：回転軸中心から蓋後側の長さ（cm）

（計算例）D=14 cm、A=1.8 cm、m=0.137kgとすると
$T=0.137\times9.80665\times(\frac{14}{2}-1.8)=7.0$ (cN·m)

【環境対応マークの見方】
G このマークの製品はRoHS指令に対応しています。

SUGATSUNE

ホームページアドレス http://www.sugatsune.co.jp/
No.200A-1カタログ

2014年11月時点の内容です。