本カタログに掲載している製品内容は、部品としての品質範囲です。この部品を使用した最終製品の機能・性能・安全を保証するものではありません。

ランプ印 ステンレス鋼製スプリングステー S-YT型 背板付 PAT

L=R SUS CAD

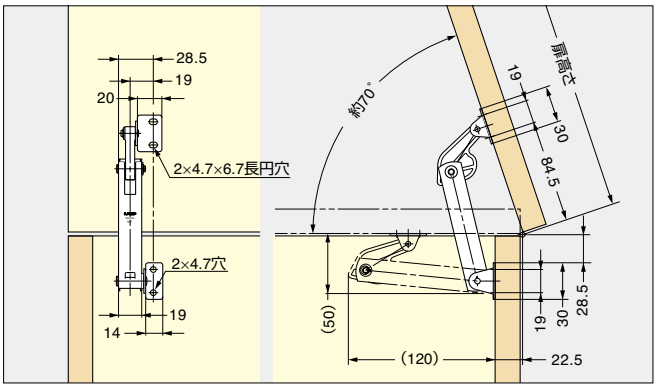

70°開き標準取付仕様図（左用）
取付位置を変えることで、最大約80°まで開きます。

■注　意
- ●扉の重心位置などにより上表の数値とズレが生じる場合があります。
- ●ご使用の際は、事前に現品にてご確認ください。
- ●経年変化により反力が若干変化します。
- ●スライド丁番（多軸丁番）のご使用はおやめください。

扉モーメントの求め方は左ページをご覧ください。

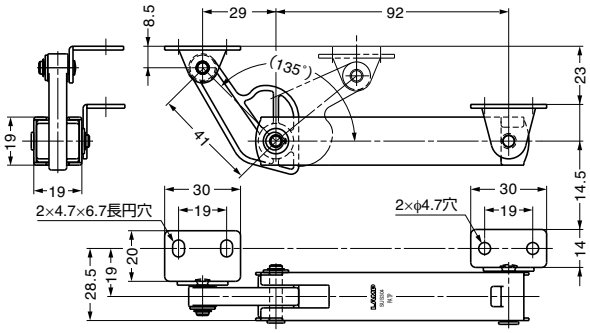

■使用例

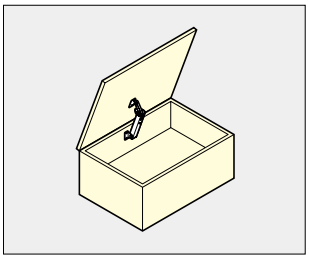

主材料	仕上	1箱
本体部・ブラケット部： ステンレス鋼（SUS304） アーム部：ポリアセタール（POM）	光沢バレル研磨	10本

注文コード	品番	バネの強さ	扉モーメントN・m	扉モーメントkgf・cm
180-100-081	S-YT01S	弱タイプ	約2.94N・m以下/1本	約30kgf・cm以下/1本
180-100-082	S-YT02S	強タイプ	約3.92N・m以下/1本	約40kgf・cm以下/1本

天蓋用ワンタッチステー S-55型

G 環境対応 CAD

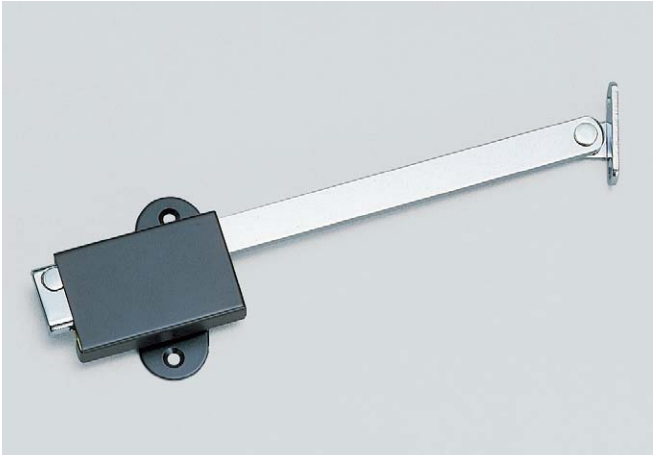

■注　意
- ●天蓋専用の左仕様のみとなります。
- ●上開きなどにご使用になると、正常な機能を果たさなくなります。天蓋用以外には使用しないでください。

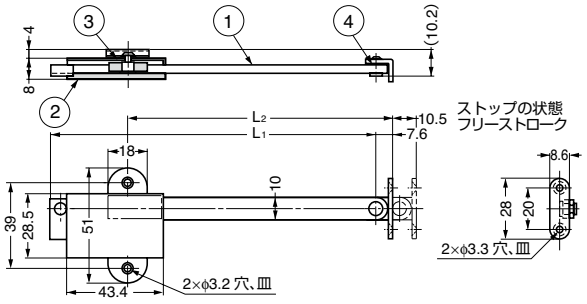

■取付例

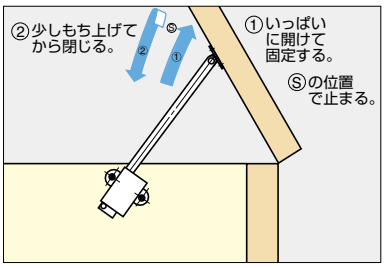

No.	部品名	材料	仕上
①	アーム・他	鋼	クロムめっき
②	本体	鋼	塗装/ブラウン
③	ワッシャー	ポリアミド（PA）	−
④	ワッシャー	ポリアミド（PA）	−

注文コード	品番	L1	L2	質量	1箱	1カートン
G 180-100-041	S-55	150	123.5	74g	30本	120本
180-100-042	S-55L	223	196.5	89g	30本	180本

【環境対応マークの見方】
G このマークの製品はRoHS指令に対応しています。