本カタログに掲載している製品内容は、部品としての品質範囲です。この部品を使用した最終製品の機能・性能・安全を保証するものではありません。

マグネットキャッチ MC84型

ねじ付 CAD

■特　長
ヨークが5.5mmの幅で前後調節できます。

■注　意
吸着力にはバラつきがあります。現品にてご確認ください。

■付属品
●十字穴付なべ木ねじ3.1×13
●十字穴付皿木ねじ2.7×13

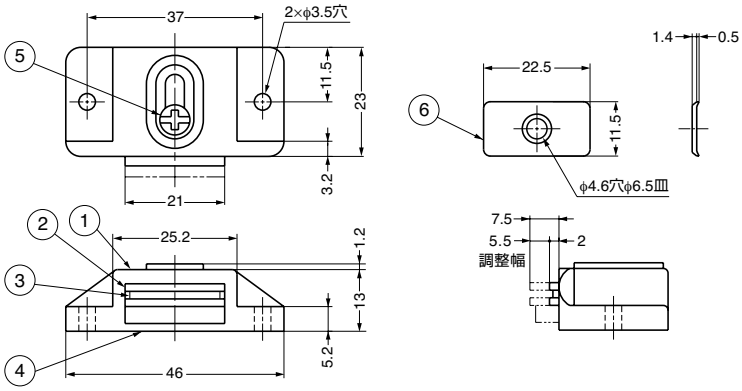

No.	部品名	材料	仕上/色	
			BR	BG
①	本体	ABS樹脂	ブラウン	ベージュ
②	ヨーク	鋼	ブロンズめっき	ニッケルめっき
③	磁石	フェライト	−	−
④	裏蓋	ABS樹脂	ブラウン	ホワイト
⑤	ねじ	鋼	ブロンズめっき	ニッケルめっき
⑥	受座	鋼	ブロンズめっき	ニッケルめっき

注文コード	品番	色	吸着力N	吸着力kgf	質量	1箱	1カートン
140-058-046	MC84BR	ブラウン	29.4N	3kgf	18g	100ヶ	1,000ヶ
140-058-047	MC84BG	ベージュ	29.4N	3kgf	18g	100ヶ	1,000ヶ

ランプ付 小型マグネットキャッチ MC-YS型

環境対応 ねじ付 CAD

■特　長
●高さ6mmの薄型サイズで邪魔にならず、スペースを有効活用できます。
●ネオジム磁石を使用。小型・省スペースで、高い吸着力が得られます。（MC-YS001、MC-YS001P）
●磁力の弱いタイプもご用意しております。（フェライト磁石：MC-YS002、MC-YS002P）

■注　意
●ネオジム磁石タイプは80℃以上の場所では使用しないでください。
●吸着力にはバラつきがあります。現品にてご確認ください。

■付属品（MC-YS001P、MC-YS002Pのみ）
十字穴付皿木ねじ2.9×13、十字穴付なべ木ねじ3.1×13

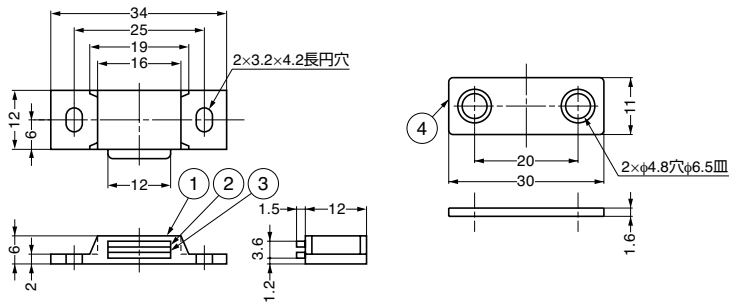

No.	材料		仕上/色	
	MC-YS001・MC-YS001P	MC-YS002・MC-YS002P	MC-YS001・MC-YS001P	MC-YS002・MC-YS002P
①	PBT樹脂		ホワイト	
②	鋼		有色クロメート処理	光沢クロメート処理
③	ネオジム	フェライト	ニッケルめっき	−
④	鋼		有色クロメート処理	

	注文コード	品番	仕様	吸着力N	吸着力kgf	質量	1箱	1カートン
G	140-050-298	MC-YS001	本体のみ（ネオジム磁石）	29.4N	3　kgf	6g	100ヶ	1,000ヶ
G	140-050-296	MC-YS001P	本体（ネオジム磁石）・受座・ねじ	29.4N	3　kgf	6g	100ヶ	1,000ヶ
G	140-050-297	MC-YS002	本体のみ（フェライト磁石）	12　N	1.2kgf	5g	100ヶ	1,000ヶ
G	140-050-295	MC-YS002P	本体（フェライト磁石）・受座・ねじ	12　N	1.2kgf	5g	100ヶ	500ヶ

SUGATSUNE

【環境対応マークの見方】
G このマークの製品はRoHS指令に対応しています。