本カタログに掲載している製品内容は、部品としての品質範囲です。この部品を使用した最終製品の機能・性能・安全を保証するものではありません。

ランプ印 セーフラッチ SL-G25型、SL-GB25型

試11 取説 ねじ付 CAD

■特　長
- オリジナルデザインのつまみと、スライド式ラッチを組み合わせたラッチです。
- つまみ先端の作動レバーとラッチの引っ掛りを十分とってあり、調整が容易です。

■注　意
- 下記図面および使用例のように、ラッチの出る方向やつまみの向きによって使用するタイプが決まります。詳細はP.432の「SL-G25型、SL-GB25型のタイプ別適応取付箇所」をご覧ください。
- レバー部、おねじ部（M14）にグリス、潤滑剤などが付かないようにしてください。おねじ部の破断などの原因になります。

※ラッチ（本体）と受座の指定の掛代4mmは必ず確保してください。

■仕　様
適応扉厚：18～25mm

■付属品
十字穴付なべタッピンねじ3×14

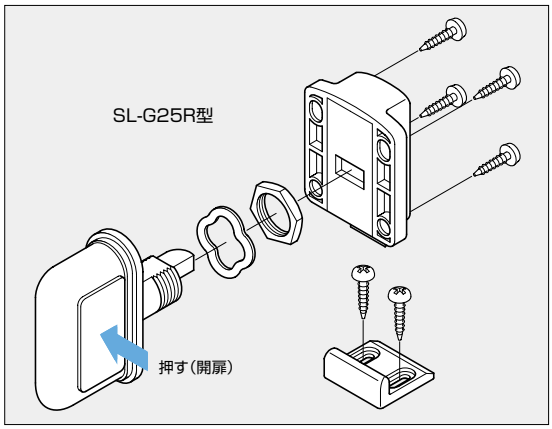

■扉加工図

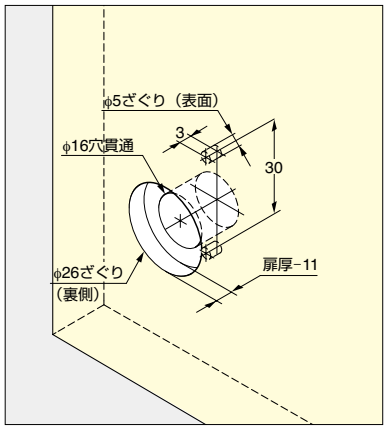

■使用例

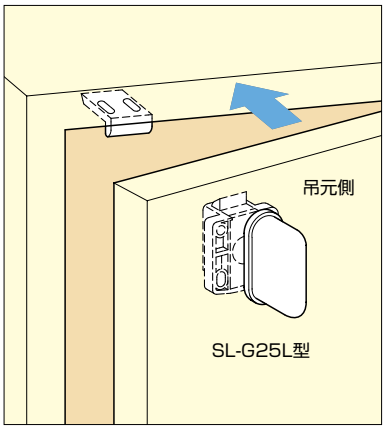

ラッチが上に出る仕様で、つまみを縦向きで取り付ける場合です。

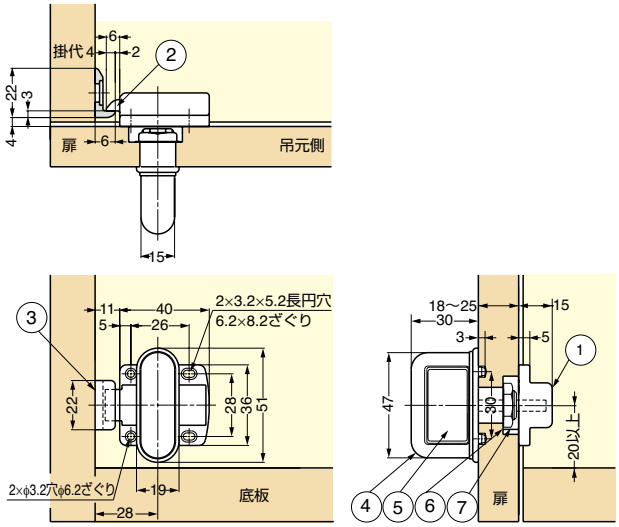

上図はSL-GB25型を示します。
（ラッチが左に出る仕様で、つまみを縦向きで取り付ける場合）

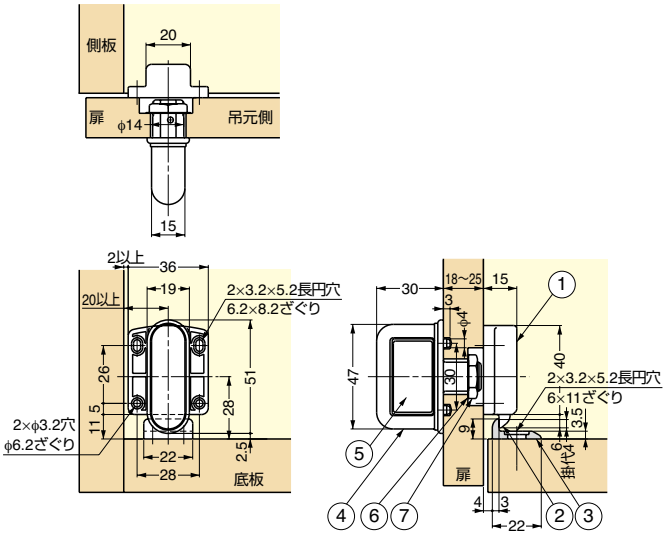

上図はSL-G25R型を示します。
（ラッチが下に出る仕様で、つまみを縦向きで取り付ける場合）

注文コード	品番	色	保持力N	保持力kgf	質量	1箱	1カートン
140-060-030	SL-G25L-I	アイボリー	156.8N	16kgf	32.5g	20ヶ	200ヶ
140-060-031	SL-G25L-BR	ブラウン	156.8N	16kgf	32.5g	20ヶ	200ヶ
140-060-038	SL-GB25-I	アイボリー	156.8N	16kgf	32.5g	20ヶ	200ヶ
140-060-039	SL-GB25-BR	ブラウン	156.8N	16kgf	32.5g	20ヶ	200ヶ
140-060-022	SL-G25R-I	アイボリー	156.8N	16kgf	32.5g	20ヶ	200ヶ
140-060-023	SL-G25R-BR	ブラウン	156.8N	16kgf	32.5g	20ヶ	200ヶ

No.	部品名	材料	仕上/色
①	本体	ポリアミド(PA)	アイボリー、ブラウン
②	ラッチ	ポリアミド(PA)	アイボリー、ブラウン
③	受座	ポリアセタール(POM)	アイボリー、ブラウン
④	つまみ	ABS樹脂	アイボリー、ブラウン
⑤	レバー	ポリアセタール(POM)	アイボリー、ブラウン
⑥	波ワッシャ（φ14）	バネ鋼	−
⑦	ロックナット（M14）	鋼	有色クロメート処理

SUGATSUNE

【環境対応マークの見方】
このマークの製品はRoHS指令に対応しています。